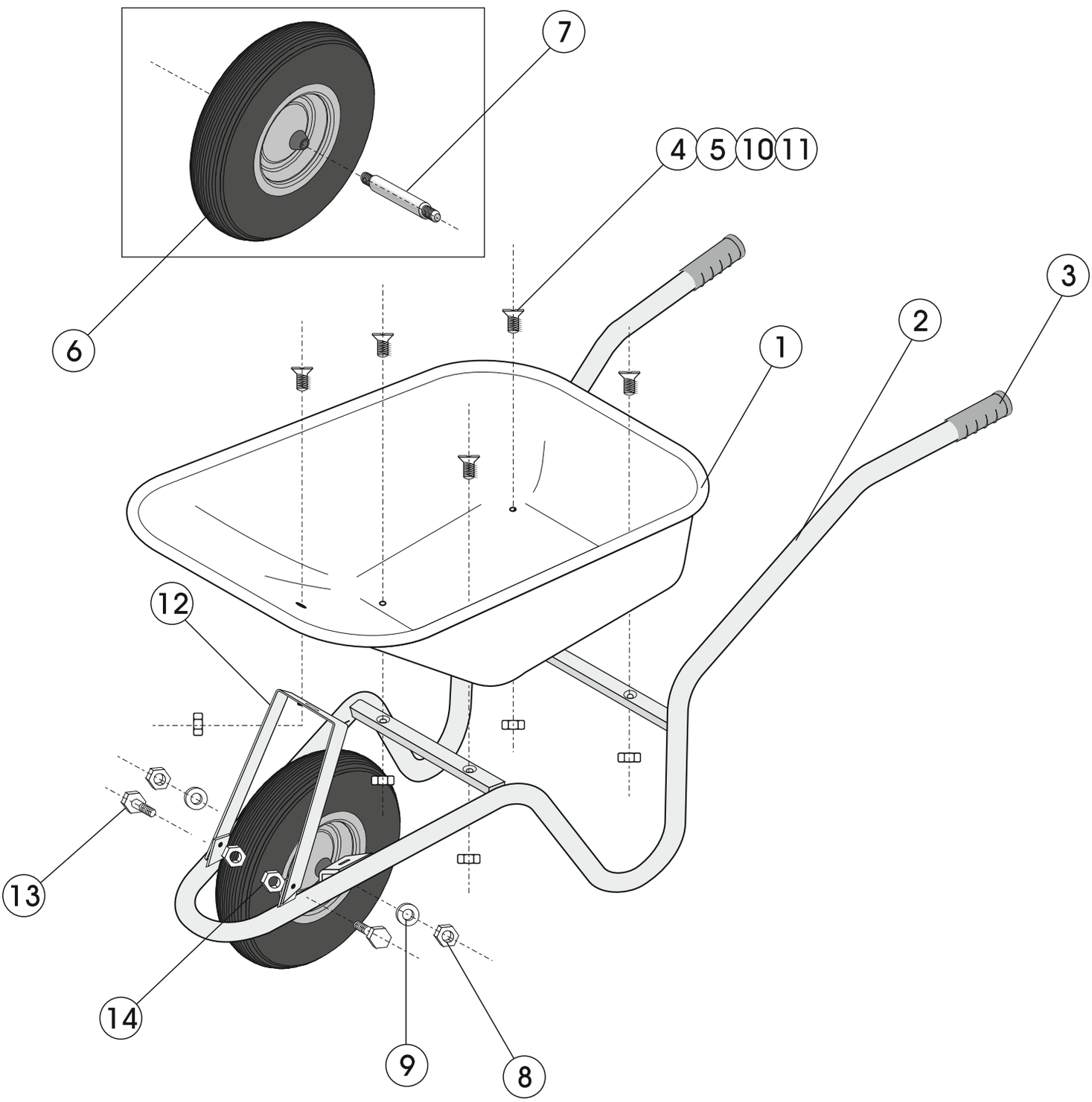
7
4
5
10
11
6
3
2
1
12
13
14
9
8